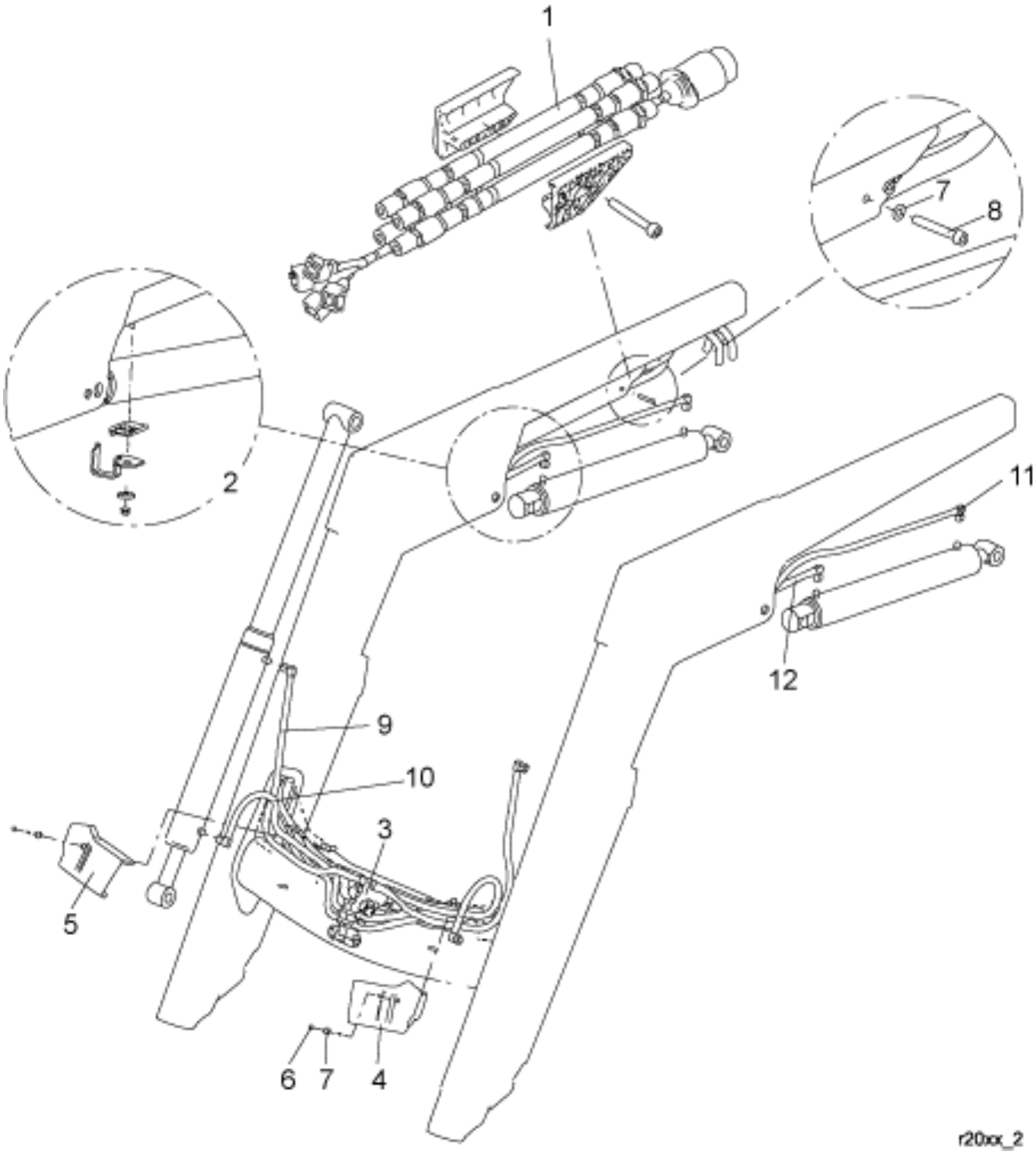

© 2025 Jost

Part assemblies Hydraulik

PartNo	Pos	Qty	Bezeichnung	Spezifikationen
9032552	1	1 Stk	Hauptschlauchkit.	
5215167	2	1	Schlauchstütze	
10550258	3	1	Kompaktventil	7332743
5220601	4	1	Schlauchschelle Li.	
5220603	5	1	Schlauchschelle Re.	
5011910	6	2	Mutter	
5013101	7	3	Unterlegscheibe	BRB 8,4 x 16
5005128	8	1	Schraube	MC6S 8x60
9032603	9	2 Stk	Schlauch	3/8" L=900mm (9031142)
9032632	10	2 Stk	Schlauch	3/8" L=680mm (9031149)
9032673	11	2 Stk	Schlauch	3/8" L=1890mm (9031130)
9032672	12	2 Stk	Schlauch	3/8" L=1370mm (9031120)

© 2025 Jost