

*[EN] Use the stay (1 or 9) that matches the design of the existing stay mounted on the loader.

*[SE] Använd det stag (1 eller 9) som matchar utseendet på befintligt stag monterat på lastaren.

*[DE] Die Strebe verwenden (1 oder 9), das optisch zum vorhandenen, am Lader montierten Strebe passt.

*[FR] Utilisez l'appui (1 ou 9) de même apparence que l'appui actuelle montée sur le chargeur.

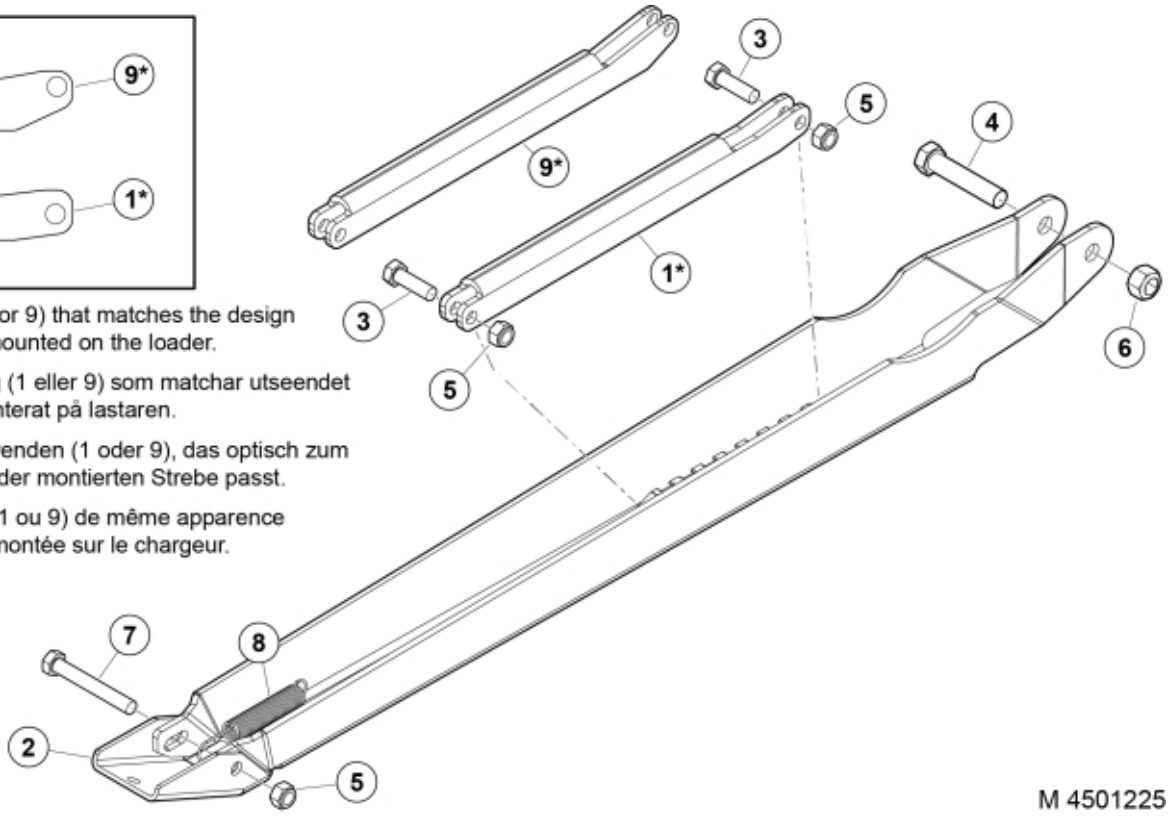

M 4501225

© 2025 Jost

Part assemblies Specification		Support leg Specification: Case Red		
PartNo	**Pos**	**Qty**	**Name**	**Specifications**
60021478-13	1	1	Stay	Case Red
60104308-13	2	1	Foot	Case Red
5002104	3	2	Screw	M6S M12X40 (8.8)
5002159	4	1	Screw	M6S M16 x 80 (8.8)
5011911	5	3	Nut	M12
5011569	6	1	Nut	
5002936	7	1	Screw	M6S 8.8 fzb M12 x 1,75 x 90
5021914	8	1	Spring	
60104233-13	9	1	Stay	Case Red

© 2025 Jost