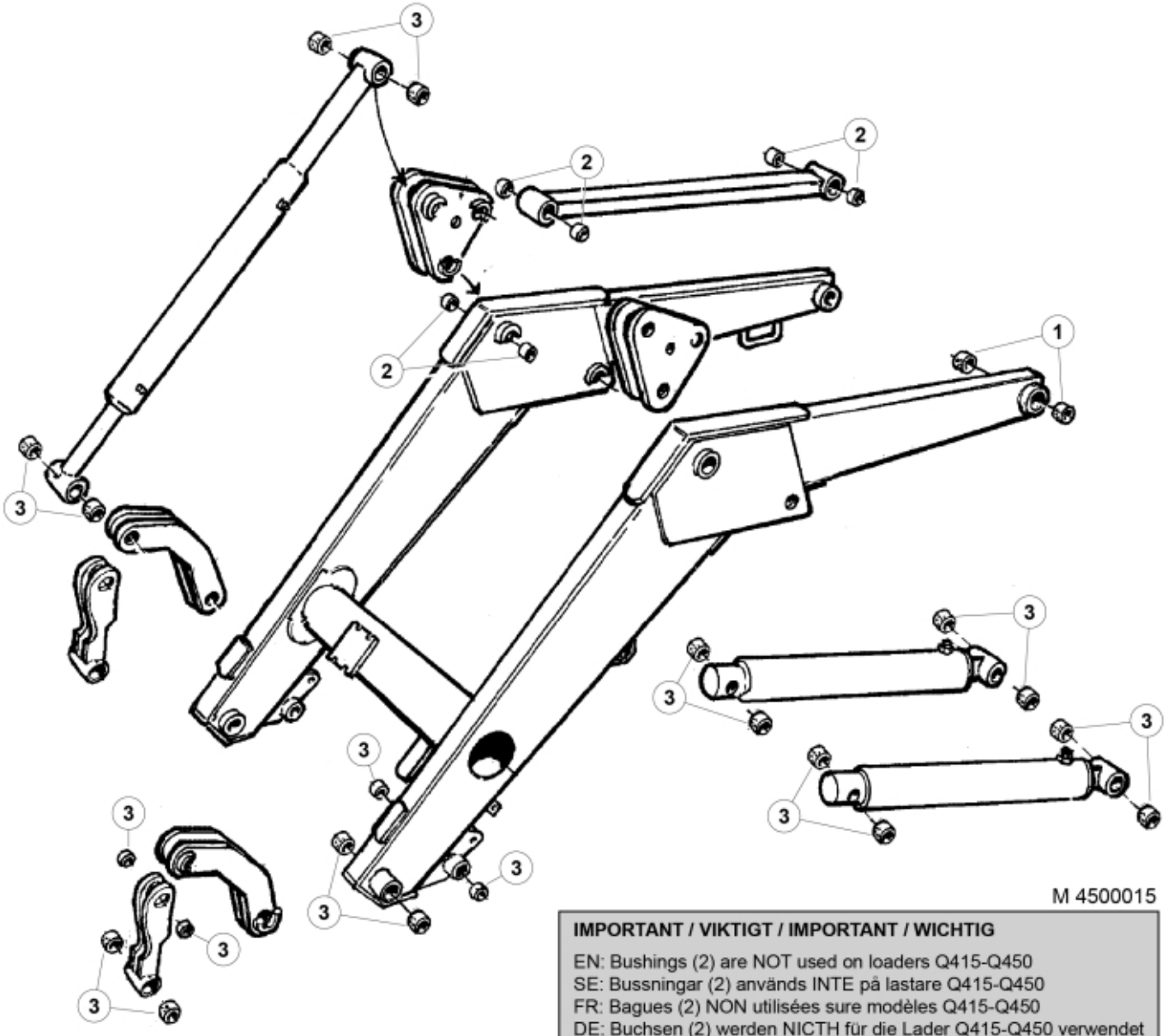

M 4500015

IMPORTANT / VIKTIGT / IMPORTANT / WICHTIG

EN: Bushings (2) are NOT used on loaders Q415-Q450
SE: Bussningar (2) används INTE på lastare Q415-Q450
FR: Bagues (2) NON utilisées sure modèles Q415-Q450
DE: Buchsen (2) werden NICTH für die Lader Q415-Q450 verwendet

© 2025 Jost

Part assemblies	Bushing kit

PartNo	Pos	Qty	Name	Specifications
4500015		1 PCS	Bushing kit	
5018514	1	4	Bushing	D35 L=20
5018515	2	12	Bushing	D30 L=20
5018515	3	32	Bushing	D30 L=20

© 2025 Jost