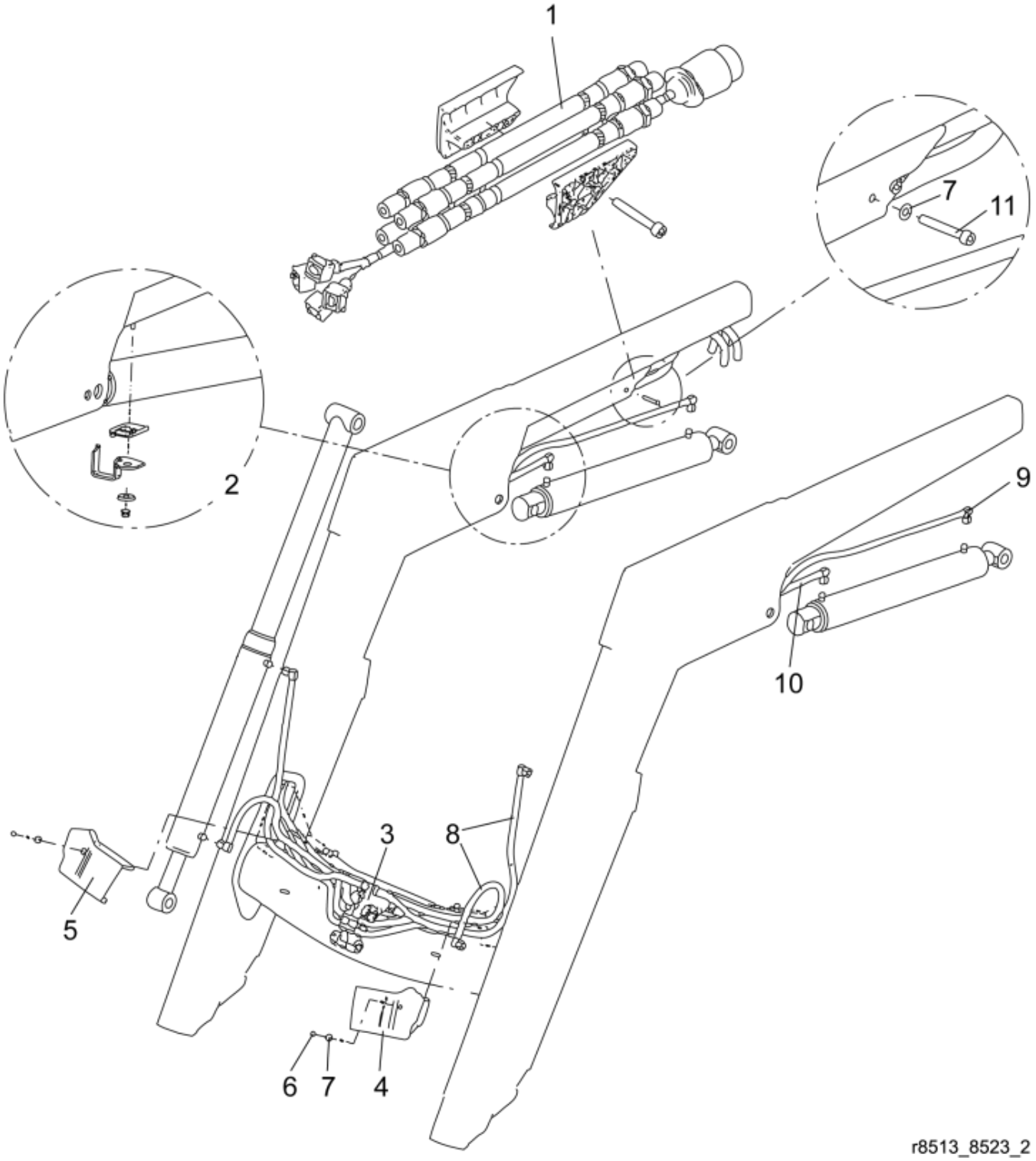

© 2025 Jost

Part assemblies Système hydraulique

PartNo	Pos	Qty	Nom	Caractéristiques techniques
9032552	1	1 PCS	Jeu de flexibles	
5215167	2	1	Support de flexible	
10550258	3	1	Distributeur central	7332743
5220601	4	1	Étrier flexible, G	
5220603	5	1	Étrier flexible, D	
5011910	6	2	Écrou	
5013101	7	3	Rondelle	BRB 8,4 x 16
9032603	8	4 PCS	Flexible	3/8" L=900mm (9031142)
9032534	9	2	Flexible	3/8" L=2000mm (9031137)
9032525	10	2	Flexible	3/8" L=1480mm (9031127)
5005128	11	1	Vis	MC6S 8x60

© 2025 Jost