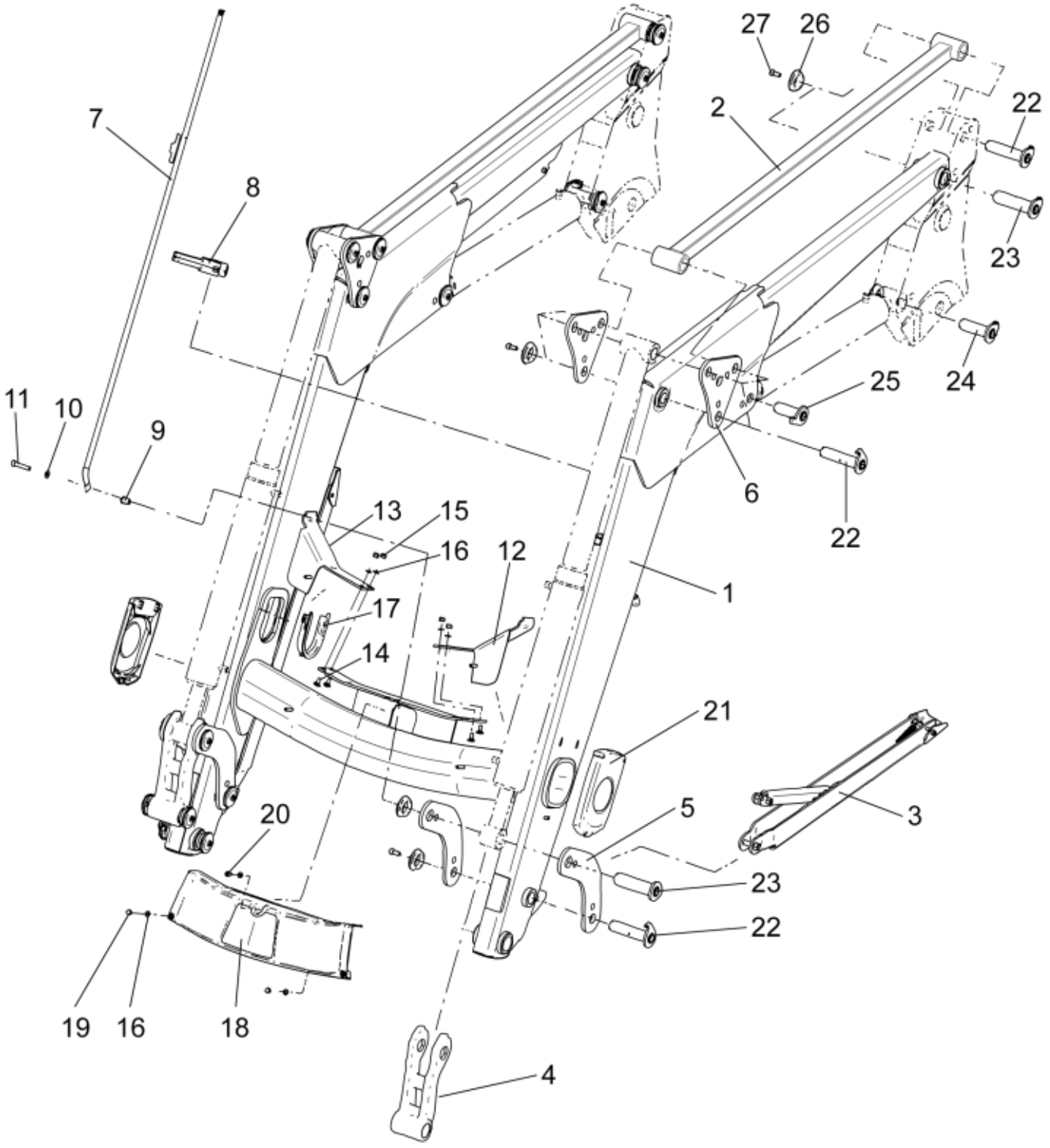

r25xxT_1

© 2025 Jost

Part assemblies Bras

PartNo	Pos	Qty	Nom	Caractéristiques techniques
5211762-1	1	1	Bras avec bagues	Noir Brillant
5213502-1	2	2	Barre parallèlogramme avec bagues	Noir Brillant
5218005-1	3	2	Béquille de repos	Noir Brillant
5214831-1	4	2	Liaison avec bagues	Noir Brillant
5214111-1	5	4	Liaison mobile	Noir Brillant
5214126-1	6	2	Paire de liaison	Noir Brillant
5215216	7	1	Tige indicatrice	
5215208	8	1	Kit support	
5215227	9	1	Entretoise	
5013110	10	1	Rondelle	BRB 10.5x22x2
5050605	11	1	Vis	MC6S 10x50 Loc
5211255	12	1	Support	
5211256	13	1	Support	
5006001	14	4	Vis	MVBF 8x20
5011553	15	4	Écrou	M6M M8 Loc-king
5013101	16	5	Rondelle	BRB 8,4 x 16
5215101	17	2	Couvercle	
5215021	18	1	Couvercle	
5011910	19	2	Écrou	
5002058	20	1	Vis	M6S 8x16
5215191	21	2	Couvercle	
60018046	22	10	Axe d'articulation	D=30, L=127mm
60018053	23	4	Axe d'articulation	D=35, L=127mm
60018047	24	2	Axe d'articulation	D=30, L=96mm
60018050	25	2	Axe d'articulation	D=30, L=84mm
5215131	26	22	Verrou de protection	
5050608	27	22	Vis	MC6S M10x20 Loc

© 2025 Jost