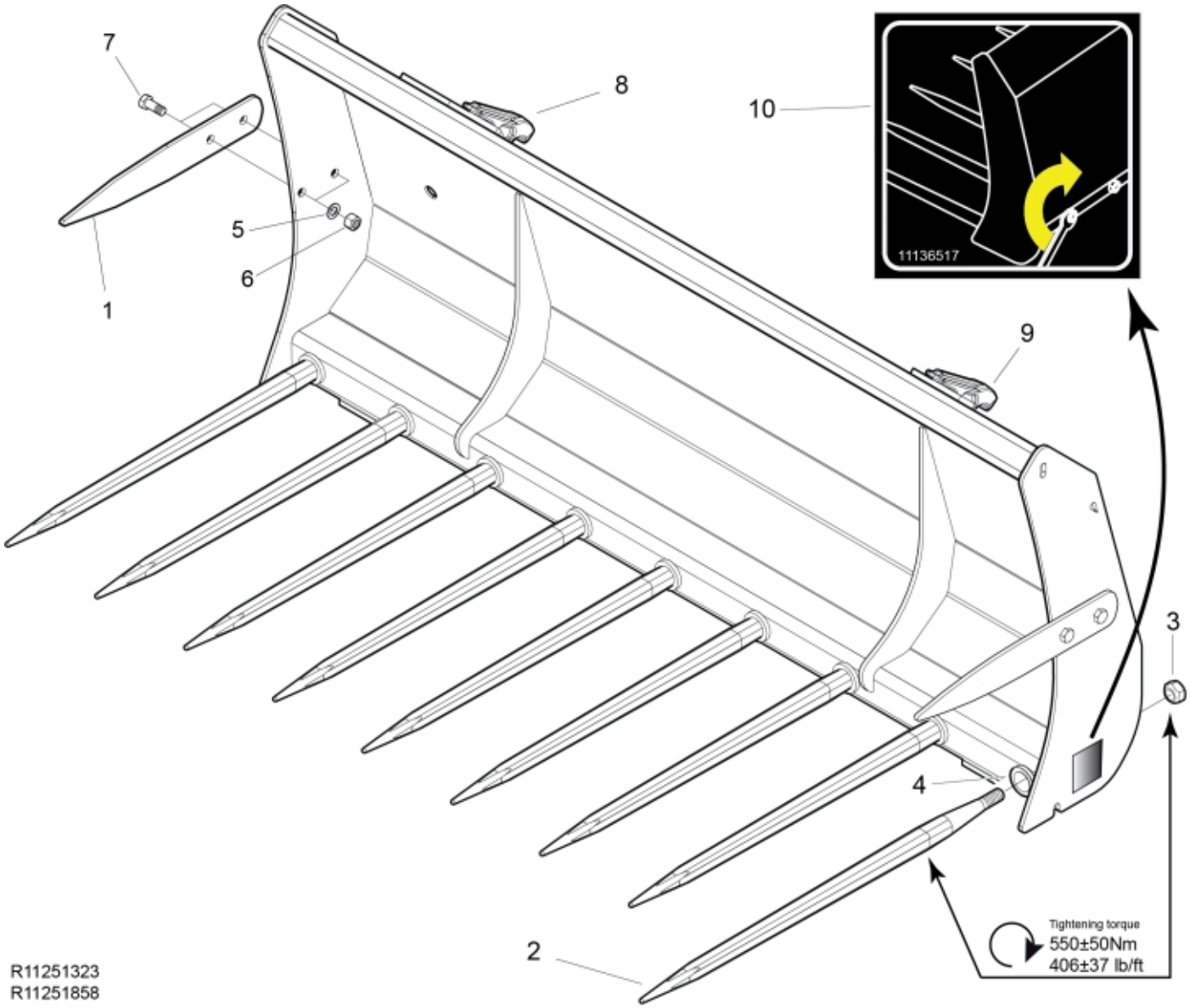

R11251323
R11251858

© 2025 Jost

Part assemblies **Specification**		Fourche à fumier 170 Alo Type 3 Depuis: 1/1/2010 12:00:00 AM		
PartNo	**Pos**	**Qty**	**Nom**	**Caractéristiques techniques**
11251323			Fourche à fumier 170 Alo Type 3	1/1/2010 12:00:00 AM
11260256-22	1	2	Dent latérale	
5068109-17	2	9	Dent avec écrou	L=820mm (replaces 5068101)
5068111	3	1	• Écrou	Conus 1
9010121	4	9	Manchon	Conus 1
5002127	5	4	Vis	M6S M14 x 35
5011556	6	4	Écrou	M14
5013107	7	4	Rondelle	BRB 15 x 26 x 2
11260099	8	1 PCS	Crochet d'outil, D	Alo Type 3
11260100	9	1 PCS	Crochet d'outil, G	Alo Type 3
11136517	10	1	Autocollant, avertissement	"Tightening of tine"

© 2025 Jost