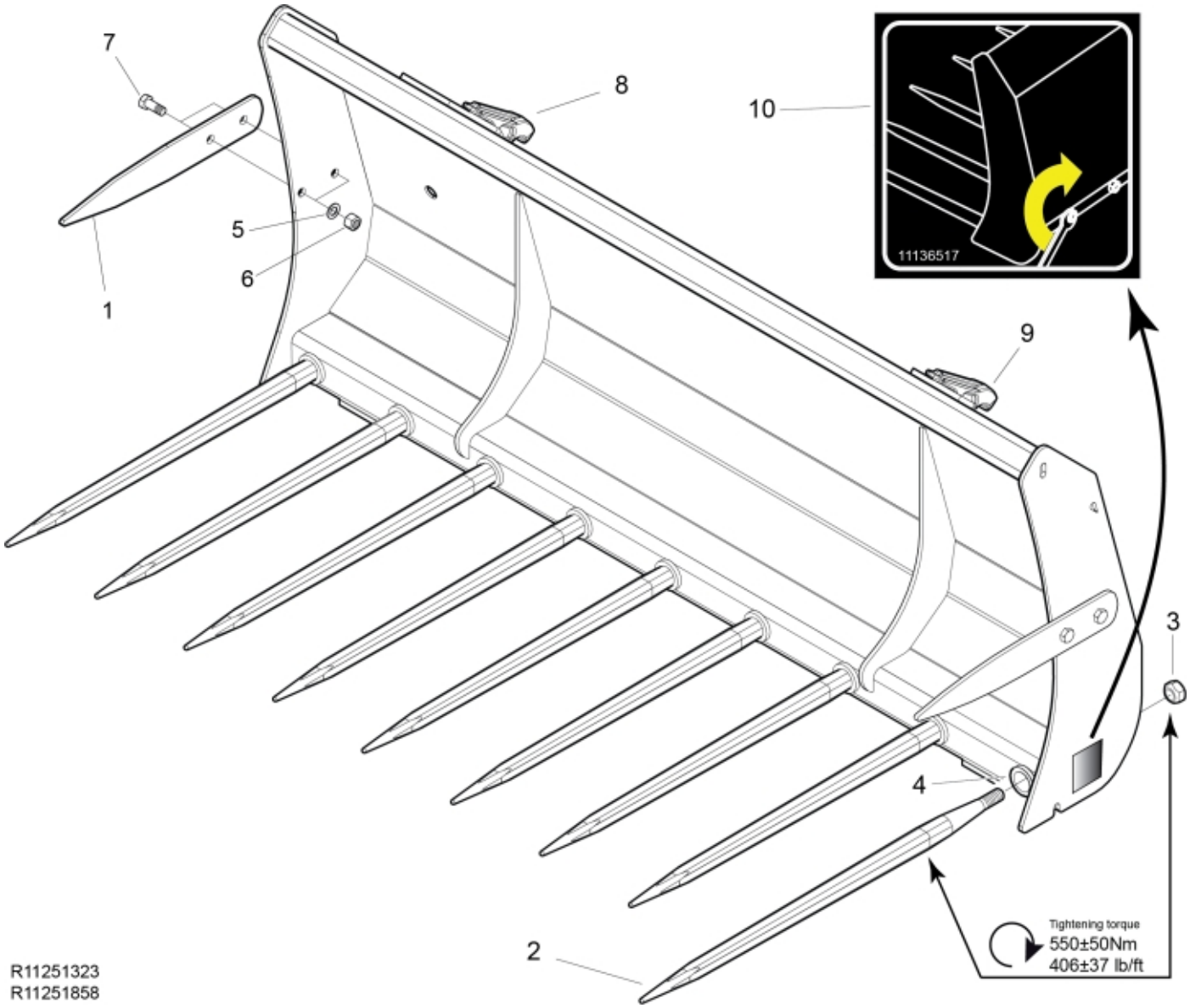

R11251323
R11251858

© 2025 Jost

Part assemblies	Forca per letame 170 Alo type 3
Specification	Anno da: 1/1/2010 12:00:00 AM

PartNo	Pos	Qty	Nome	Specifiche
11251323			Forca per letame 170 Alo type 3	1/1/2010 12:00:00 AM
11260256-22	1	2	Rebbio laterale	
5068109-17	2	9	Rebbio con dado	L=820mm (replaces 5068101)
5068111	3	1	• Dado	Cono 1
9010121	4	9	Manicotto	Cono 1
5002127	5	4	Vite	M6S M14 x 35
5011556	6	4	Dado	M14
5013107	7	4	Rondella	BRB 15 x 26 x 2
11260099	8	1 Pz	Gancio per attrezzo DX	Alo Type 3
11260100	9	1 Pz	Gancio per attrezzo SX	Alo Type 3
11136517	10	1	Decalcomania di avvertenza	"Tightening of tine"

© 2025 Jost