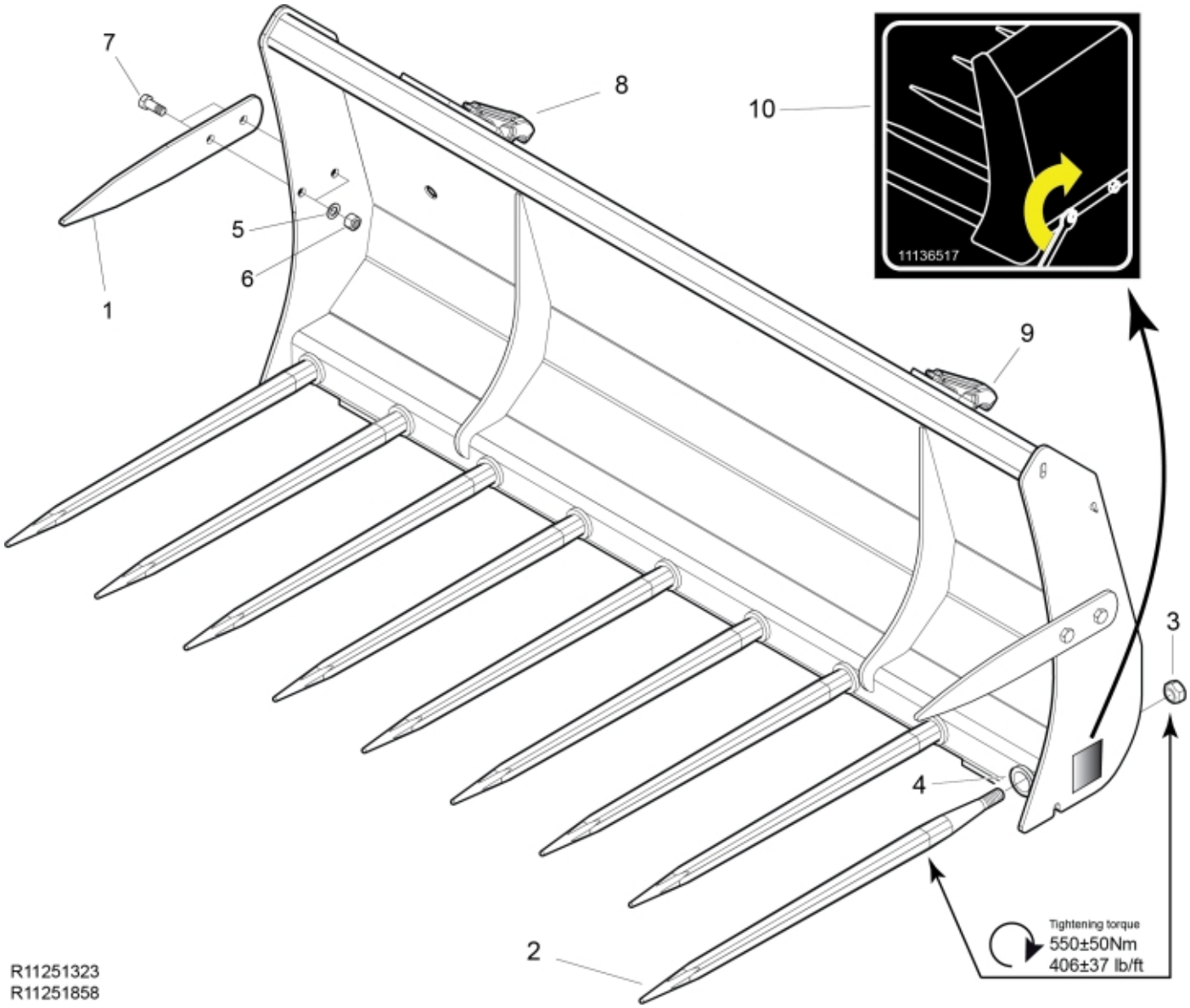

R11251323
R11251858

© 2025 Jost

Part assemblies	Widły do obornika 170 Alo Type 3
Specification	Rok od: 1/1/2010 12:00:00 AM

PartNo	Pos	Qty	Nazwa	Specyfikacje
11251323			Widły do obornika 170 Alo Type 3	1/1/2010 12:00:00 AM
11260256-22	1	2	Ząb boczny	
5068109-17	2	9	Kołek z nakrętką	L=820mm (replaces 5068101)
5068111	3	1	• Nakrętka	Ząb stożkowy 1
9010121	4	9	Tuleja	Ząb stożkowy 1
5002127	5	4	Śruba	M6S M14 x 35
5011556	6	4	Nakrętka	M14
5013107	7	4	Podkładka	BRB 15 x 26 x 2
11260099	8	1 Sztuki	Hak do osprzętu, P	Alo Type 3
11260100	9	1 Sztuki	Hak do osprzętu, L	Alo Type 3
11136517	10	1	Naklejka ostrzegawcza	"Tightening of tine"

© 2025 Jost