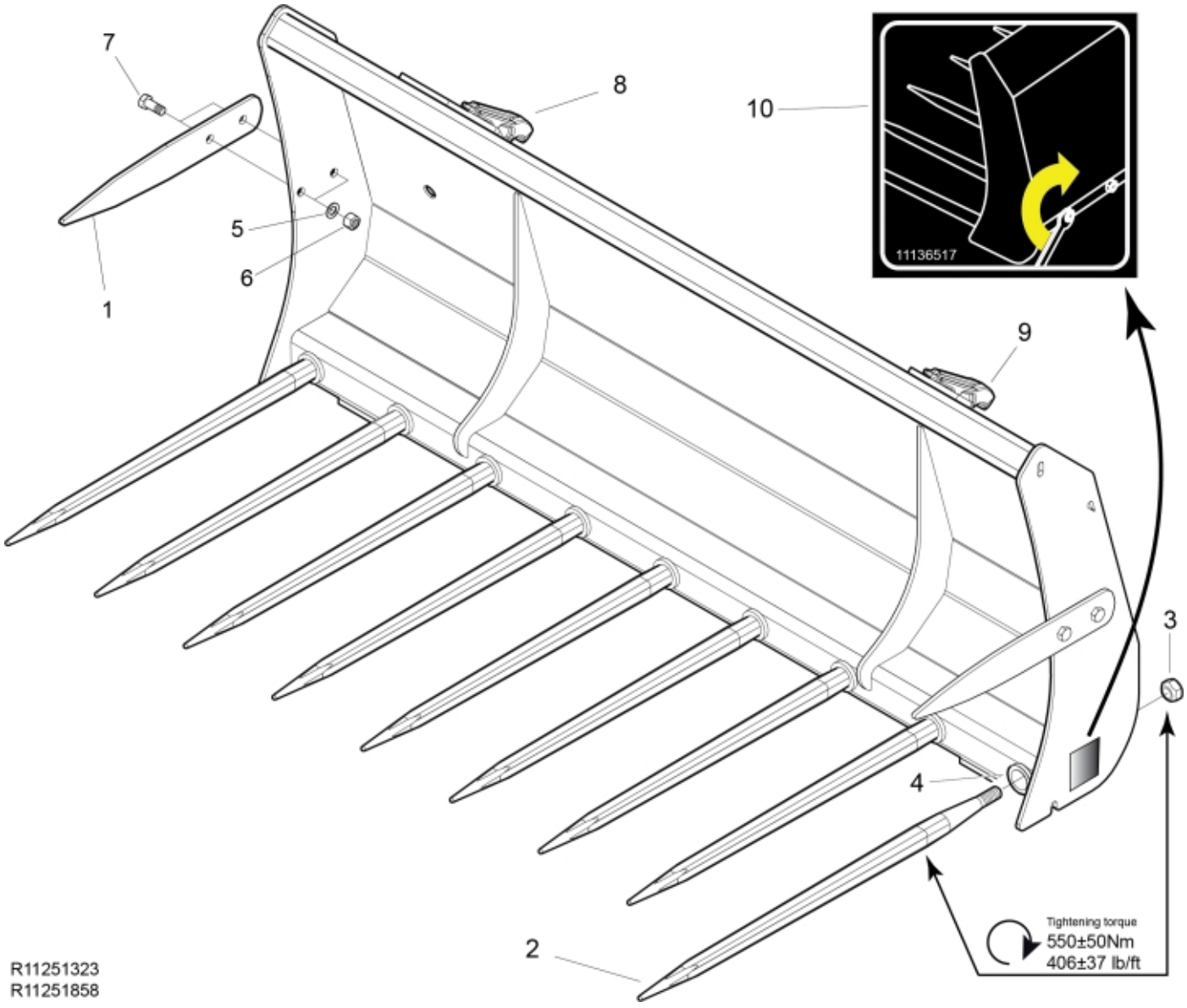

R11251323
R11251858

© 2025 Jost

Part assemblies	Manure Fork 170 Alo Type 3
Specification	Ano a partir de: 1/1/2010 12:00:00 AM

PartNo	Pos	Qty	Nome	Especificações
11251323			Manure Fork 170 Alo Type 3	1/1/2010 12:00:00 AM
11260256-22	1	2	Dente lateral	
5068109-17	2	9	Dente com porca	L=820mm (replaces 5068101)
5068111	3	1	• Porca	Conus 1
9010121	4	9	Bucha	Conus 1
5002127	5	4	Parafuso	M6S M14 x 35
5011556	6	4	Porca	M14
5013107	7	4	Arruela	BRB 15 x 26 x 2
11260099	8	1 PCS	Gancho de implemento (dir.)	Alo Type 3
11260100	9	1 PCS	Gancho de implemento (esq.)	Alo Type 3
11136517	10	1	Adesivo Advertência	"Tightening of tine"

© 2025 Jost