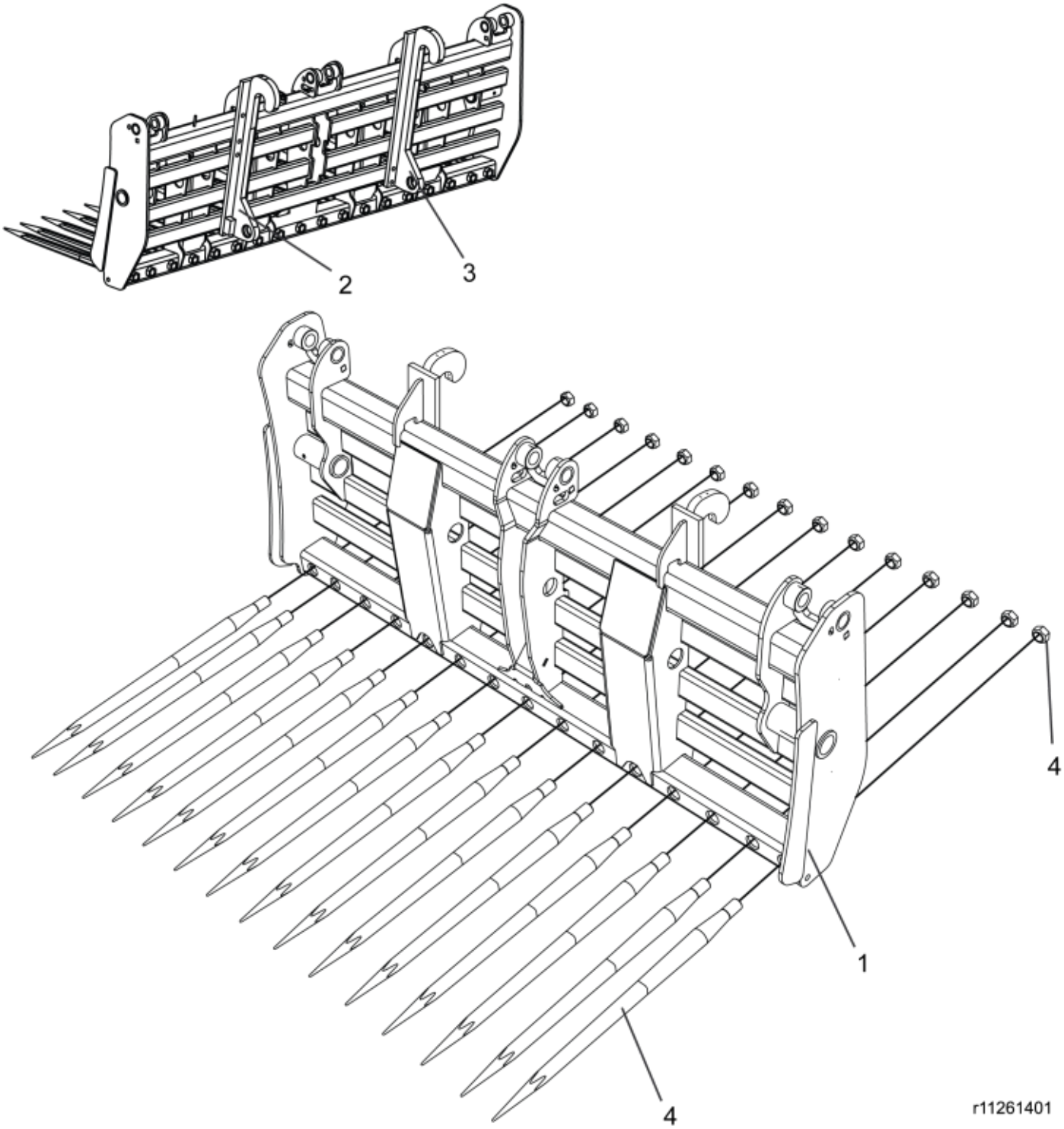

© 2025 Jost

Part assemblies Ram

PartNo	Pos	Qty	Namn	Specifikationer
4500338-17	1	1 St.	Ram, exkl. pinnar	
830491	2	1	• Redskapskrok vä	
830492	3	1	• Redskapskrok hö	
5068114-17	4	15	Pinne med mutter	L=827mm (replaces 5068003)

© 2025 Jost