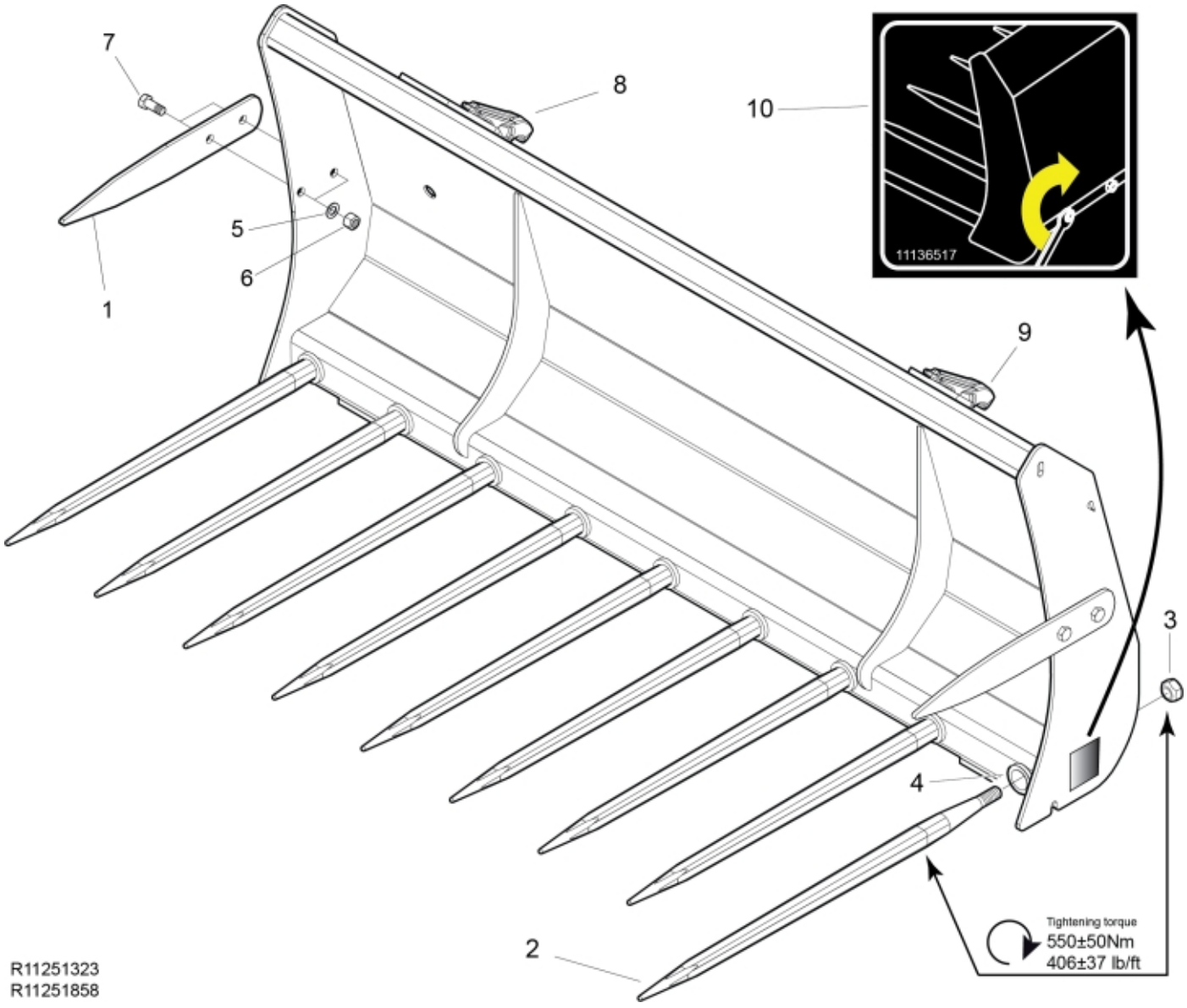

R11251323
R11251858

© 2025 Jost

Part assemblies	Gödselgrep 170 Alo Type 3	
Specification	År från: 1/1/2010 12:00:00 AM	

PartNo	Pos	Qty	Namn	Specifikationer
11251323			Gödselgrep 170 Alo Type 3	1/1/2010 12:00:00 AM
11260256-22	1	2	Sidotand	
5068109-17	2	9	Pinne med mutter	L=820mm (replaces 5068101)
5068111	3	1	• Mutter	Kona 1
9010121	4	9	Hylsa	Kona 1
5002127	5	4	Skruv	M6S M14 x 35
5011556	6	4	Mutter	M14
5013107	7	4	Bricka	BRB 15 x 26 x 2
11260099	8	1 St.	Redskapskrok hö	Alo Type 3
11260100	9	1 St.	Redskapskrok vä	Alo Type 3
11136517	10	1	Varningsdekal	"Tightening of tine"

© 2025 Jost